Анкерный зажим ACADSS для кабелей ADSS на коротких пролетах (до 100 м) Telenco

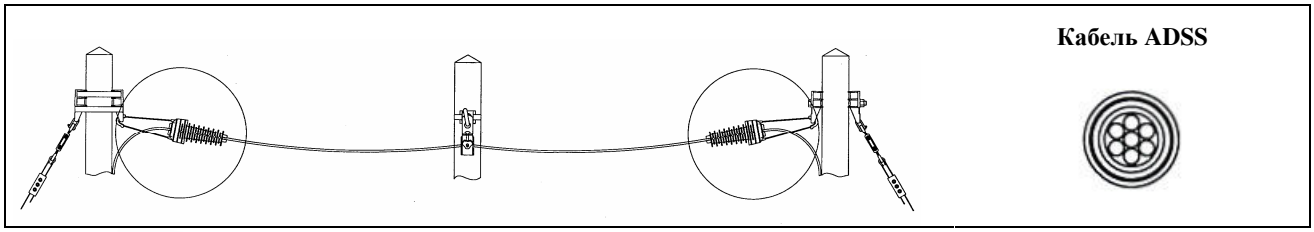

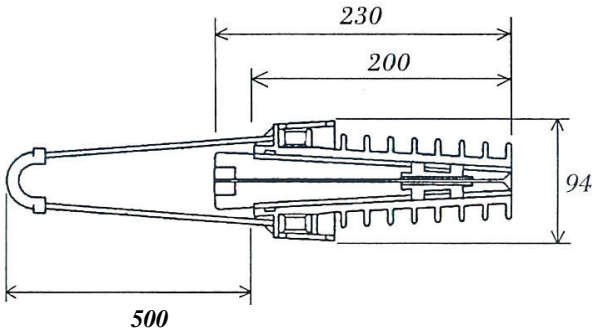

Описание

Анкерные зажимы ACADSS состоят из открытого конического корпуса усиленного стекловолокном, пары пластиковых клиньев и гибкой петли.

Использование

Эти зажимы позволяют просто и быстро закреплять круглый самонесущий оптический кабель типа ADSS (ОКСН) диаметром от 8 до 20 мм при воздушной прокладке в пролетах до 100 м.

Характеристики

Серия ACADSS представлена рядом зажимов, удерживающих растягивающую нагрузку в широком диапазоне. Фирма «Telenco» предлагает специальные решения, оптимизированные для предоставленной конструкции кабелей ADSS.

Мы просим заказчиков направлять нам техническое описание кабеля ADSS, а также образец длиной 5 м для выбора модели зажима путем лабораторных испытаний на разрыв.

Номенклатура изделий

Анкерный зажим		**Кабель ADSS**
Марка зажима	Внешний диаметр кабеля	Допустимое растягивающее усилие (ДРУ)
ACADSS10	от 8 до 12 мм	Проверить ДРУ кабеля.
ACADSS12	от 10 до 14 мм	Механические испытания должны быть проведены в лаборатории на образце кабеля.
ACADSS14	от 12 до 16 мм	
ACADSS16	от 14 до 18 мм	
ACADSS18	от 16 до 20 мм	

Характеристики

Материалы			**Вес** (кг)	**Упаковка**
Корпус	Клинья	Петля		
УФ-стойкий термопластик		Нержавеющая сталь.	0,400	30 штук